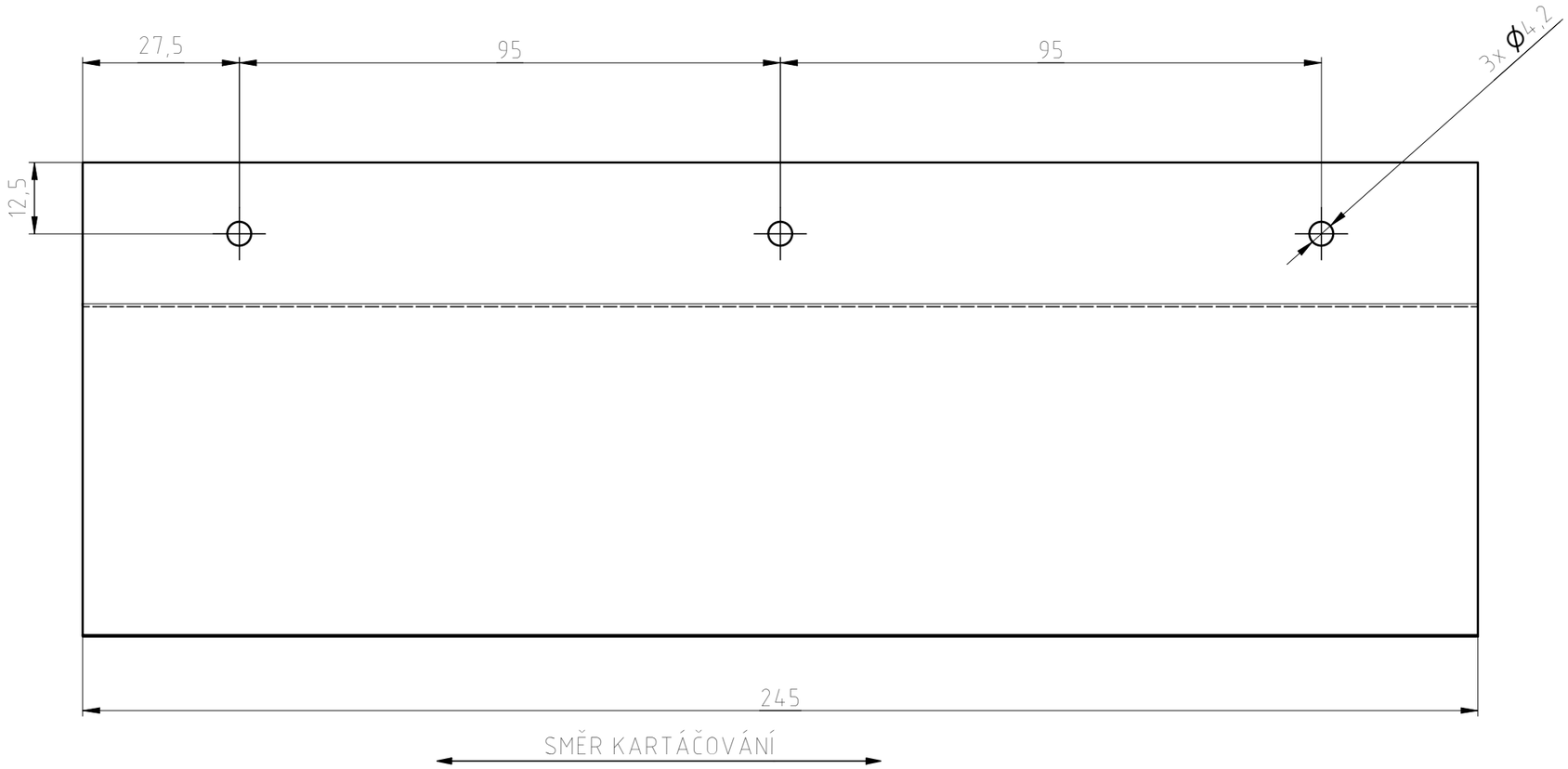


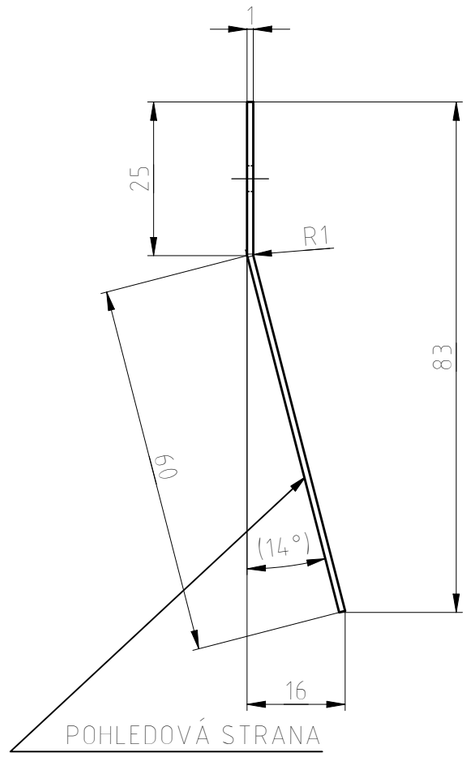


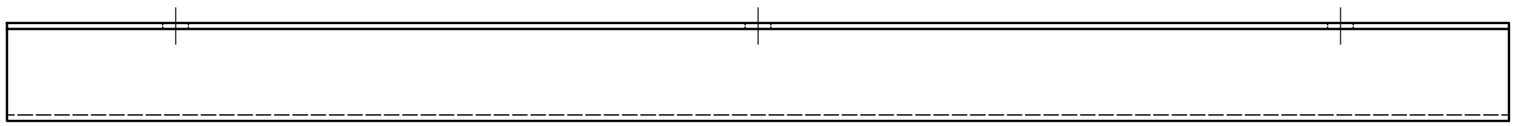

1 : 2

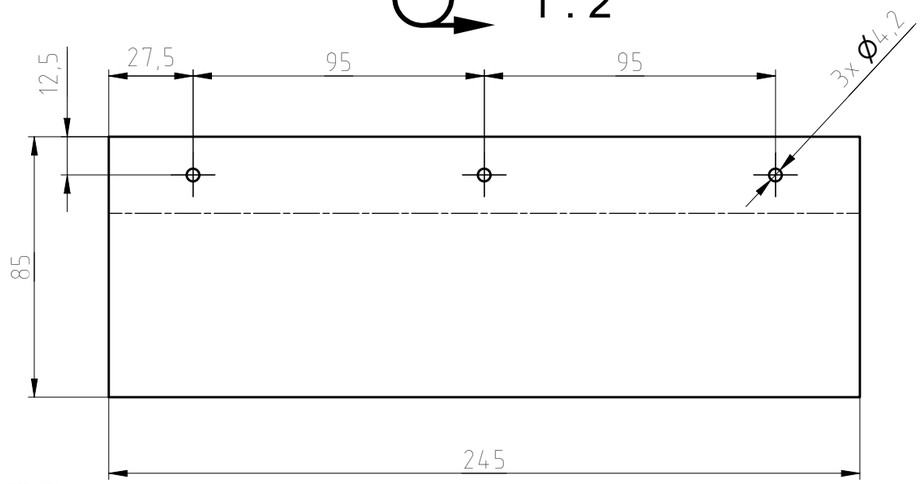


KARTÁČOVANÝ POVRCH - POHLEDOVÁ STRANA

| Počet kusů | Název - Rozměr | Materiál | Užito u čísla výkresu | Pozice |
|---|---|---|---|---|
| 2 | P1 - 245 x 85 | X5CrNi18-10 | 16C00337 | 3 |

CAD

Název: PLECH1 VNITŘNÍ

Měřítko: 1:1 1:2

Kreslil: CHLEBEČEK Datum: 28.4.20 Změna: Změnu provedl:

Schválil: Datum:

Formát: A3 Typ: KT8D5RN2 Skupina: BOČNICE Poznámka:

Č.výkresu: 16C00338

Index: Listů: 1 List: 1

DPMB Dopravní podnik města Brna a.s.

VŠECHNA PRÁVA K TOMUTO DOKUMENTU A INFORMACÍM V NĚM OBSAŽENÝM JSOU DUŠEVNÍM MAJETKEM DPMB,a.s.. KOPÍROVÁNÍ NEBO POSKYTNUTÍ TŘETÍ OSOBĚ BEZ SOUHLASU VLASTNÍKA JE ZAKÁZÁNO. 2012.